СПРН.421456.002 Э5

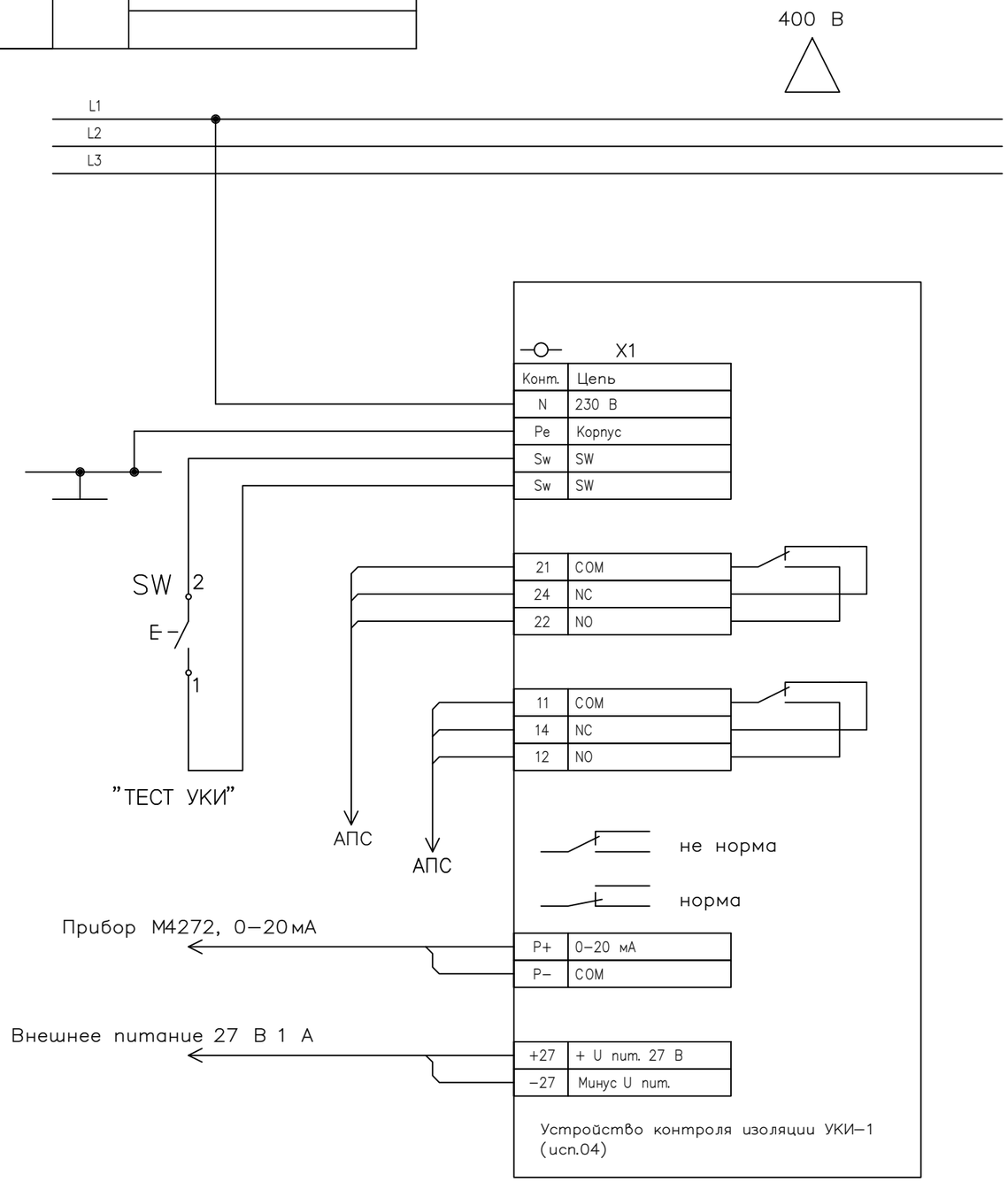

Изм.	Лист	№ документа	Подпись	Дата	
Разраб.		Логвинов		09.05.22	
Пров.		Семенов		09.05.22	
Т. контр.					
Н. контр.		Плюснин		09.05.22	
Утв.		Гамаюнов		09.05.22	

СПРН.421456.002-04 Э5

Устройство контроля изоляции УКИ-1 (исп.04) внешнее питание 27 В

Схема электрическая подключения

Лит.	Масса	Масштаб
Лист	Листов 1	

ООО "СПЕЦЭНЕРГО-М"

Перв.примен. | Справ. № | Подп. и дата | Инв. N Дубл. | Взам. инв. N | Подп. и дата | Инв. N подл.

Копировал | Формат А3

05.09.2023 10:53:03