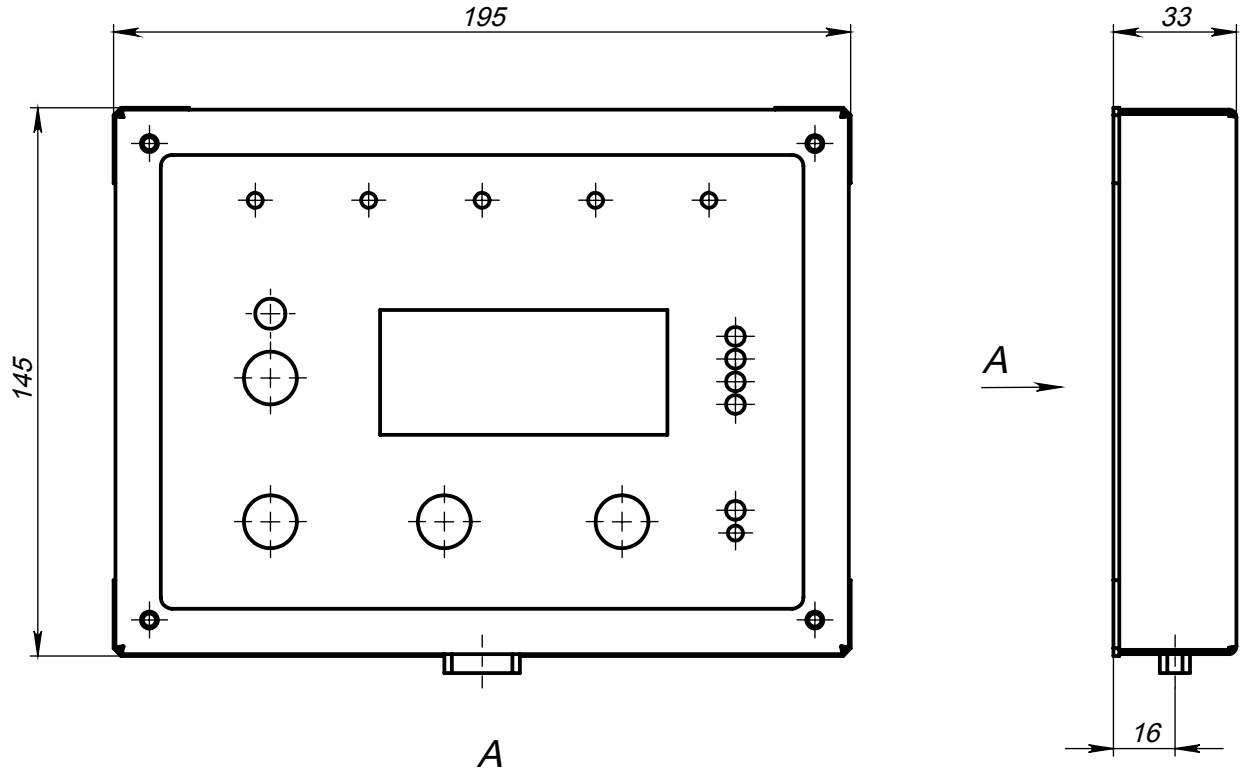

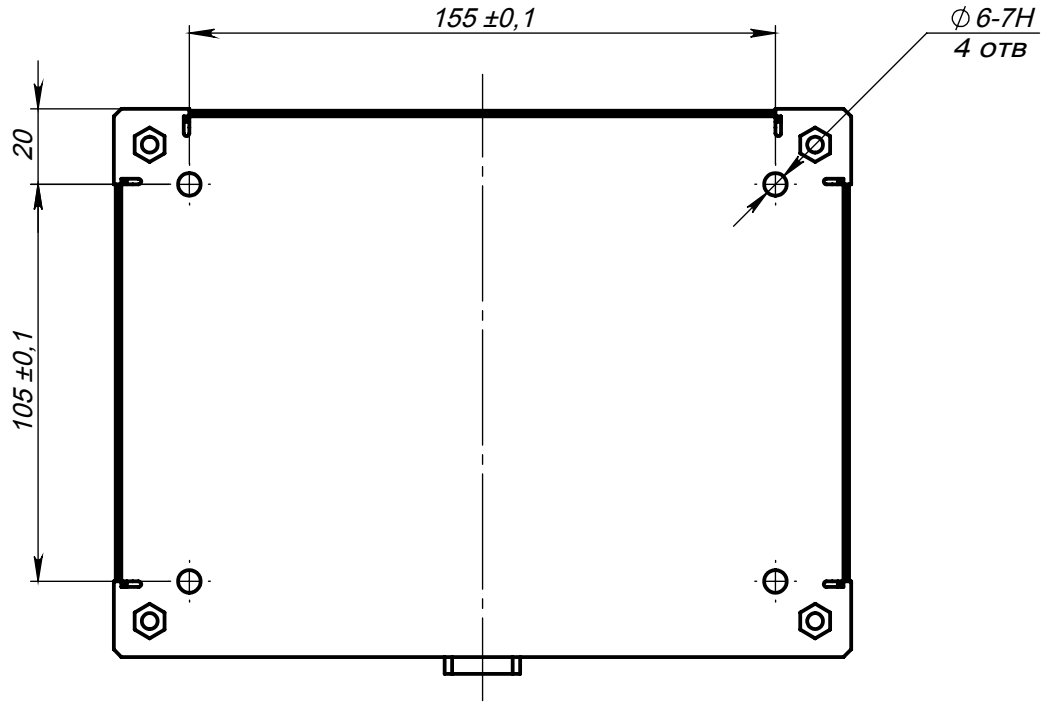

					СПРН.565115.149 ГЧ		
Изм	Лист	№ докум.	Подп.	Дата	Выносной пульт управления ВПУ-7МВ.210	Лит. / Масса / Масштаб	1,1 / 1:2
Разраб.		Плюснин АВ				Лист / Листов	
Пров.		Семенов КА					
Т. контр.							
Нач. КБ		Логвинов СА				ООО "СПЕЦЭНЕРГО-М"	
Н. контр.							
Утв.		Логвинов СА					

Подпись и дата | Инв. № дубл. | Взам. инв. № | Подпись и дата | Инв. № подл.