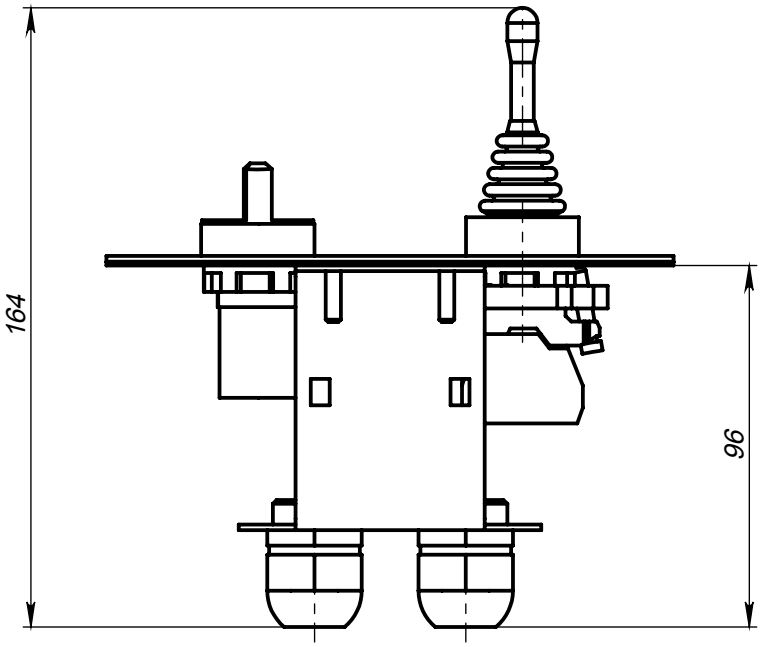

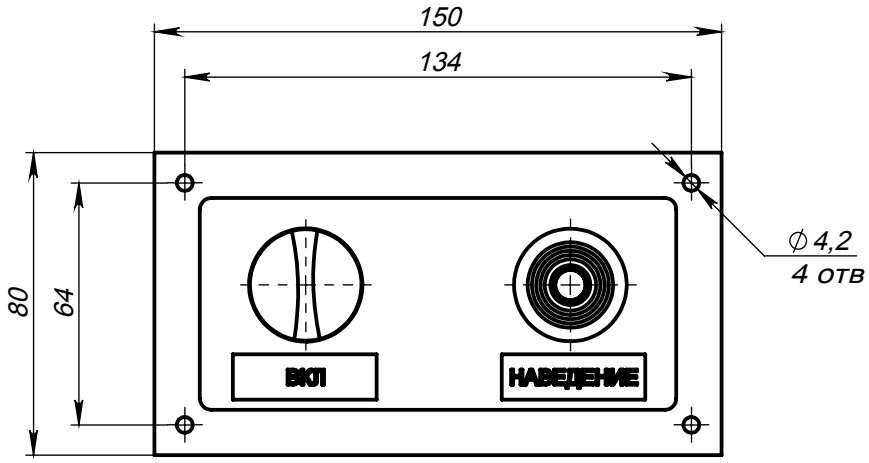

1. Неуказанные предельные отклонения H12, h12, +/-IT12/2.

					СПРН.421456.013 ГЧ			
Изм.	Лист	№ докум.	Подп.	Дата	Пульт управления ВПУ.370-1	Лит.	Масса	Масштаб
	Разраб.	Плюснин АВ		26.02.2018			1006.12	1:2
	Пров.	Семенов КА				Лист	Листов 1	
	Т. контр.	Киселев ИИ						
	Н. контр.	Логвинов СА				ООО "Спецэнерго"		
	Утв.	Логвинов СА						

Подпись и дата | Инв. № дубл. | Взам. инв. № | Подпись и дата | Инв. № подл.