СПРН.422500.107 Э3

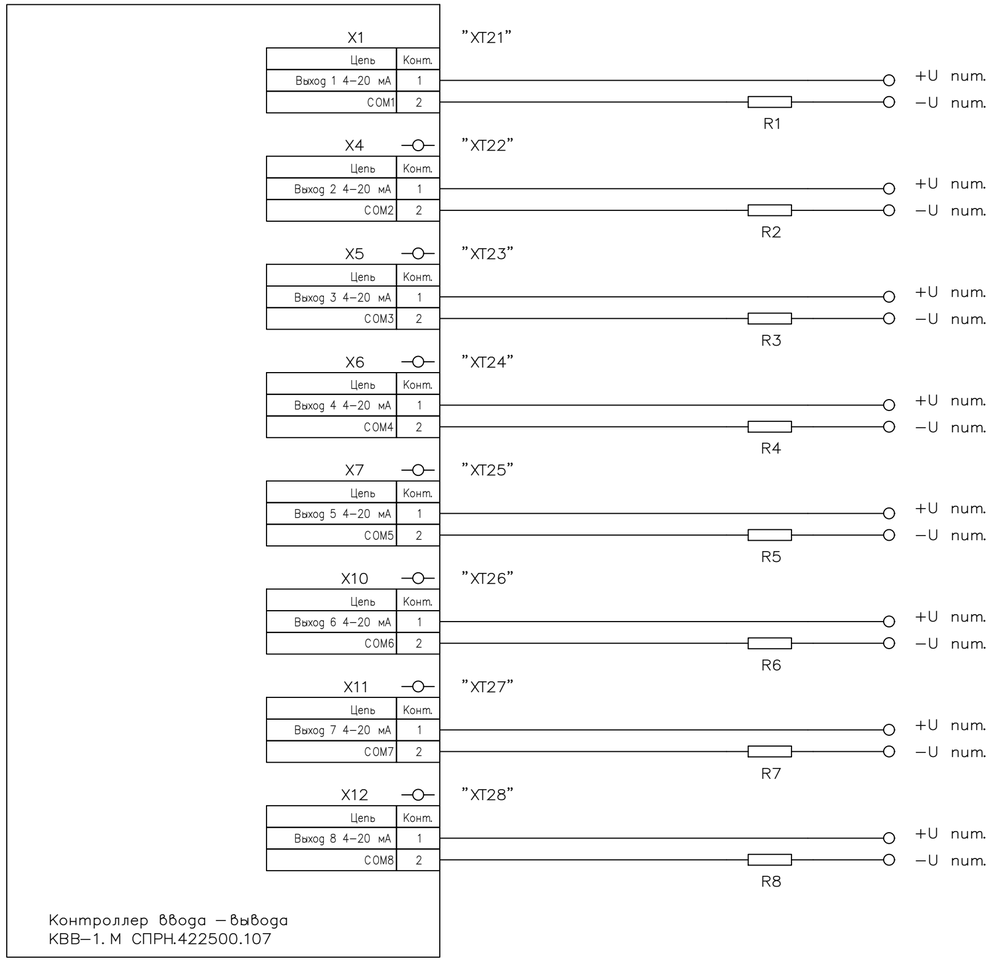

Аналоговые выходы.

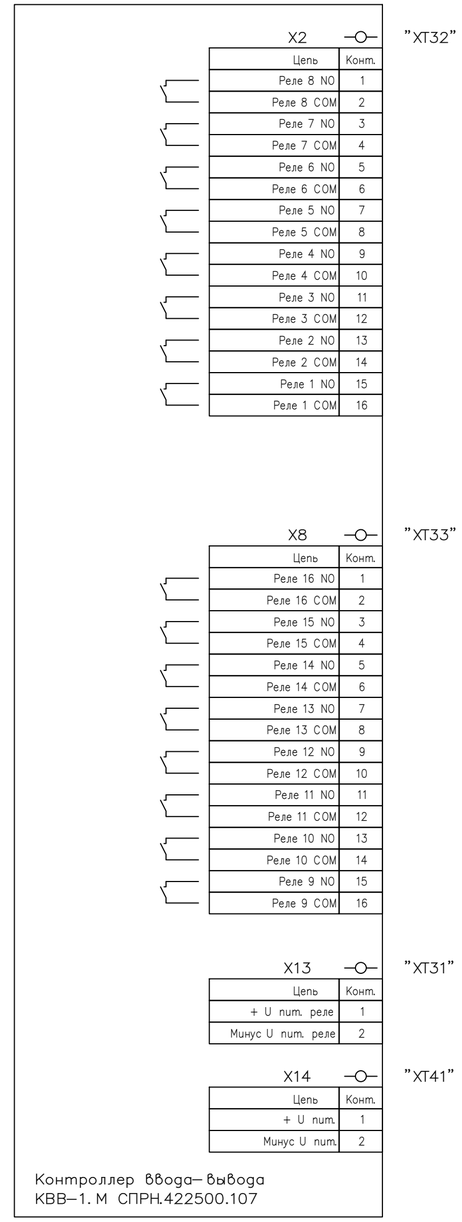

Дискретные выходы.
Выход 27 В токовая нагрузка 2 А.

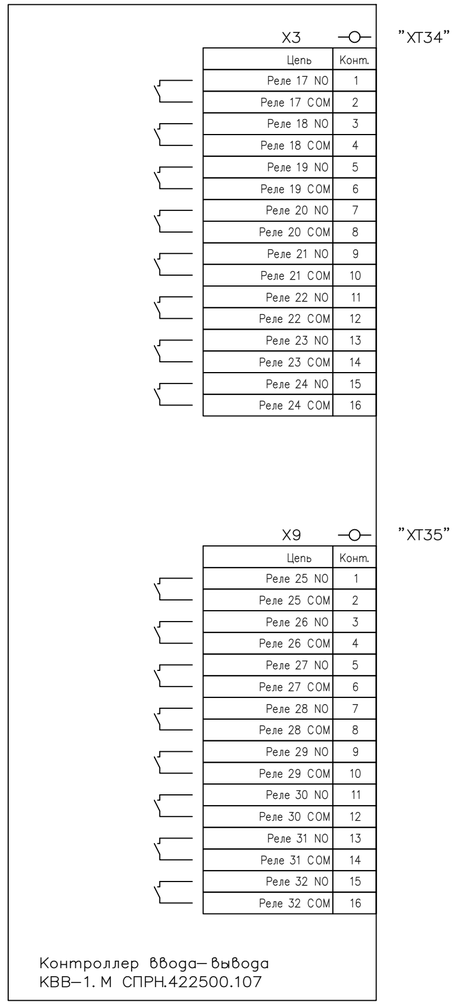

Дискретные выходы.
Выход 27 В токовая нагрузка 2 А.

Изм.	Лист	№ документа	Подпись	Дата	
Разраб.		Логвинов		05.04.22	
Пров.		Семенов		05.04.22	
Т. контр.					
Н. контр.		Плюснин		05.04.22	
Утв.		Гамаюнов		05.04.22	

СПРН.422500.107 Э3

КВВ-1.М
СПРН.422500.107
Схема электрическая принципиальная

Лит.	Масса	Масштаб

Лист 1 | Листов 4

ООО "СПЕЦЭНЕРГО-М"

Перв.примен. | Справ. № | Подп. и дата | Инв. N дубл. | Взам. инв. N | Подп. и дата | Инв. N подл.

Копировал | Формат А2

29.07.2023 19:28:59

X15 "RS–485"

Цепь	Конт.
D–	1
D+	2
GND	3

Сервисная программа
Протокол MODBUS–RTU

X18 "XT42"

Цепь	Конт.
Датчик обор. двиг. 1	1
COM	2
Датчик обор. ГВ 2	3
COM	4
Датчик обор. ГВ 3	5
COM	6

Датчик оборотов двигателя.
Датчики оборотов гребного вала.

Контроллер ввода – вывода
КВВ–1. М СПРН.422500.107

X16 "XT11"

Цепь	Конт.
DIN вход 1	1
DIN вход 2	2
DIN COM	3
DIN вход 3	4
DIN вход 4	5
DIN COM	6

X17 "XT12"

Цепь	Конт.
DIN вход 5	1
DIN вход 6	2
DIN COM	3
DIN вход 7	4
DIN вход 8	5
DIN COM	6

X19 "XT13"

Цепь	Конт.
DIN вход 9	1
DIN вход 10	2
DIN COM	3
DIN вход 11	4
DIN вход 12	5
DIN COM	6

X20 "XT14"

Цепь	Конт.
DIN вход 13	1
DIN вход 14	2
DIN COM	3
DIN вход 15	4
DIN вход 16	5
DIN COM	6

Контроллер ввода– вывода
КВВ–1. М СПРН.422500.107

Дискретные входы.

Подп. и дата | Инв. N Дубл. | Взам. инв. N | Подп. и дата | Инв. N подл.

Изм.	Лист	№ документа	Подпись	Дата	СПРН.422500.107 ЭЗ	Лист 2

Копировал Формат А2

29.07.2023 19:28:59

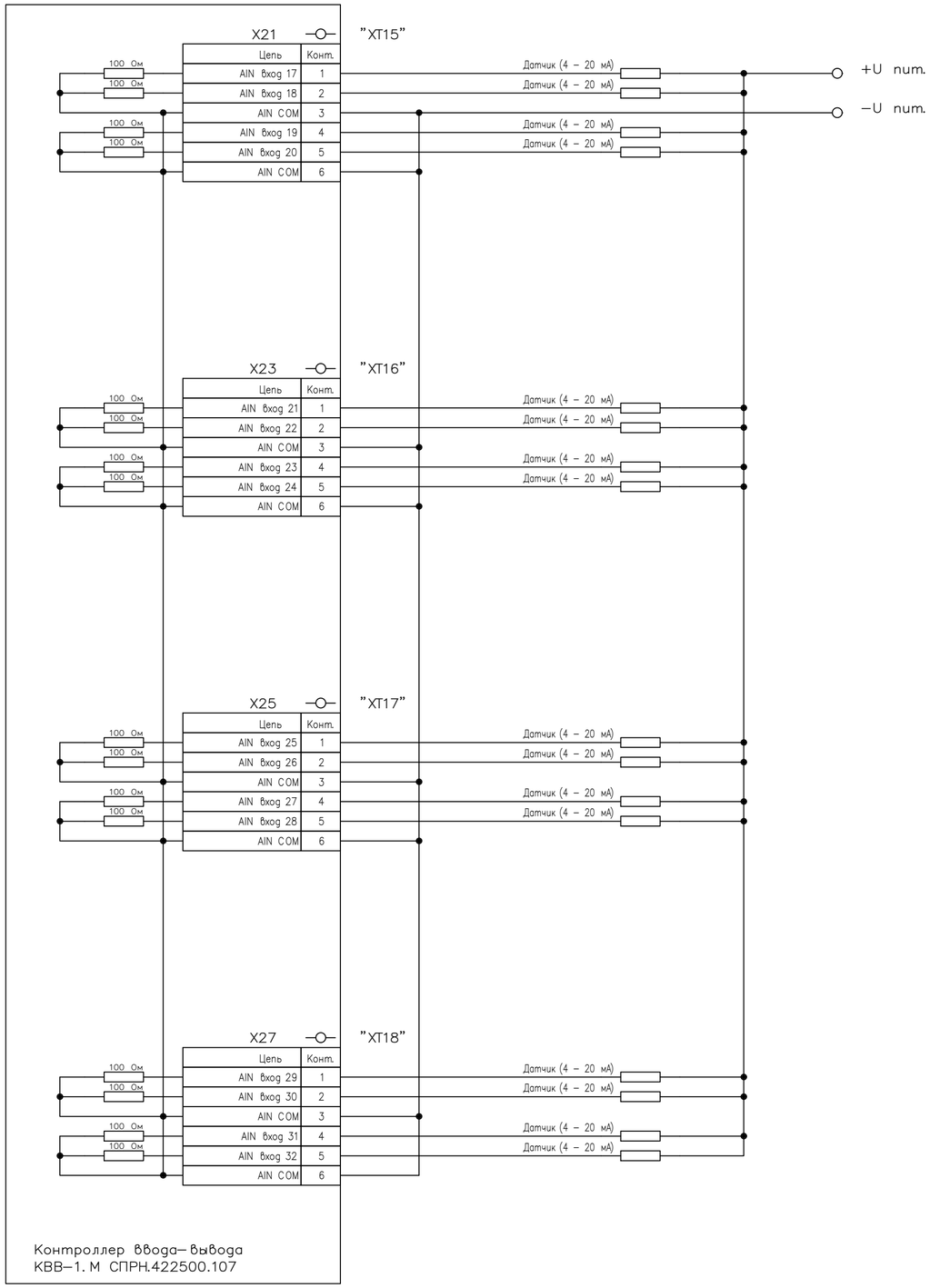

Аналоговые входы (4–20 мА)

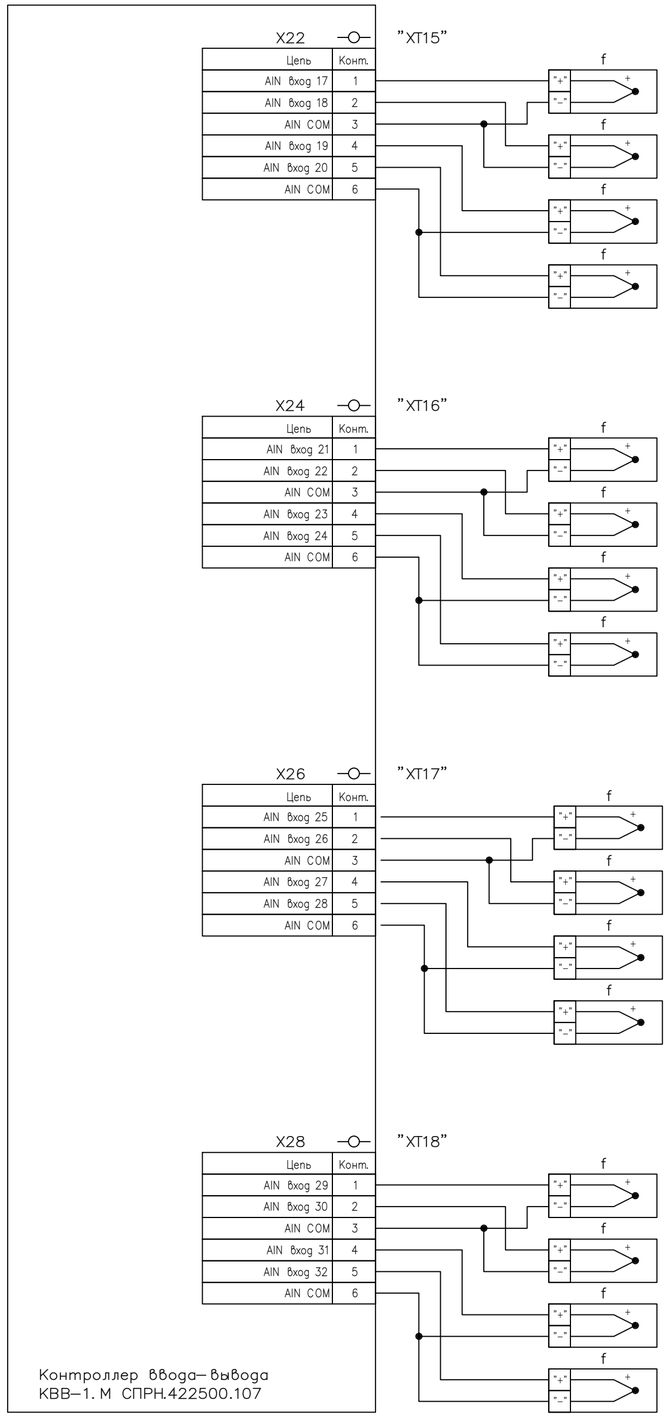

Аналоговые входы (Термопара)

Подп. и дата	Инв. N Дубл.	Взам. инв. N	Подп. и дата	Инв. N подл.

Изм.	Лист	№ документа	Подпись	Дата	СПРН.422500.107 Э3	Лист 3

Копировал Формат А2

29.07.2023 19:29:00

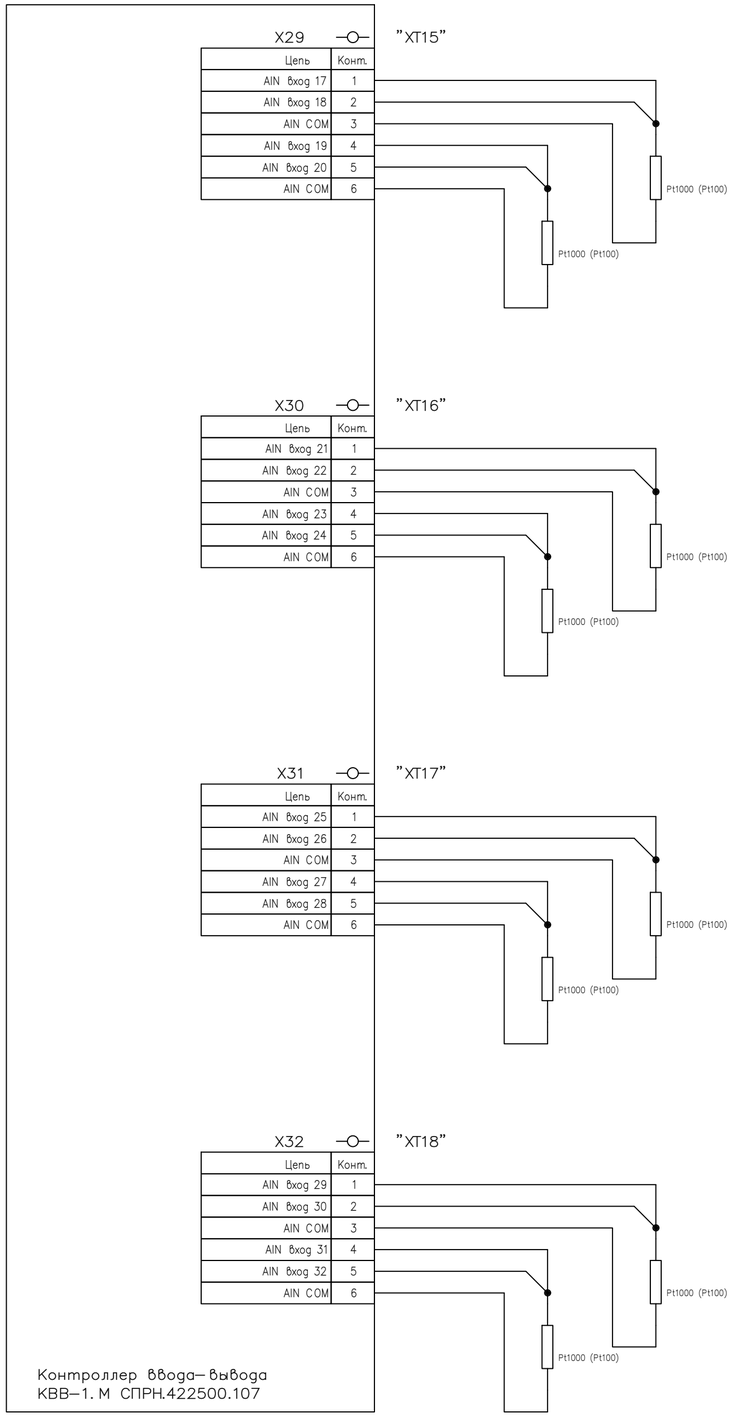

Аналоговые входы (Pt100, Pt1000)

Подп. и дата	
Инв. N Дубл.	
Взам. инв. N	
Подп. и дата	
Инв. N подл.	

Изм.	Лист	№ документа	Подпись	Дата	СПРН.422500.107 Э3	Лист 4

Копировал Формат А2

29.07.2023 19:29:00